REMADI
MATERIAIS HIDRÁULICOS

CATÁLOGO

CONEXÕES DE FERRO MALEÁVEL GALVANIZADO

A REMADI

A Remadi foi fundada em 2004, no município de São Bernardo do Campo (SP), com o objetivo de importar e comercializar produtos que atendem as necessidades da engenharia e da construção civil com: instalações hidráulicas e industriais, combate a incêndio, segurança e também das instalações agrícolas.

Diversas empresas importam produtos sem conhecer os próprios fornecedores ou a forma na qual foram fabricados. A Remadi busca parcerias com fabricantes renomados em todo o mundo, que trabalham constantemente na busca da excelência na qualidade de seus produtos e serviços.

A Remadi comercializa produtos de procedência, como as válvulas esféricas de latão para água e gás, torneiras esféricas para jardim, registros de gaveta e retenção, duchas higiênicas, conexões em ferro galvanizado maleável, acoplamentos e conexões ranhuradas da linha grooved, entre outros.

Atualmente a Remadi distribui os seus produtos para as principais revendas hidráulicas, atacadistas de materiais para construção que atendem aos segmentos de construção civil e a todo o segmento de indústria e de companhias de saneamento básico de todo Brasil.

REMADI
MATERIAIS HIDRÁULICOS

CONEXÕES EM FERRO FUNDIDO MALEÁVEL

O que é ferro fundido maleável?
O ferro fundido maleável é um material que reúne as vantagens do aço e as do ferro fundido cinzento proporcionando assim, resistência mecânica e alta fluidez no estado líquido, o que permite a produção de peças finas e bem mais complexas.O ferro fundido maleável de núcleo preto é submetido a um tratamento térmico por várias horas tornando as conexões fabricadas com esse material mais resistente ao choque.

O que é uma conexão galvanizada?
Conexão em ferro que foi revestido com uma camada de zinco para proteção contra a corrosão. A galvanização é um método eficiente para proteger o ferro porque mesmo que a superfície esteja riscada, o zinco atua como metal de sacrifício, se oxida para proteger o ferro.

O que é uma certificação compulsória?
Certificação compulsória é aquela que tem caráter obrigatório quanto à certificação dos produtos relacionados à área de segurança, saúde e meio ambiente. O interessado somente poderá comercializar seu produto após a obtenção do certificado concedido por organismo de avaliação da conformidade, acreditado pelo INMETRO.

CONEXÕES TIPO A - COTOVELOS

Cotovelo 45° Fêmea/Fêmea

Tipo 120 de Classe BSP 150 libras

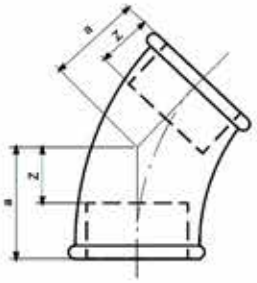

Código	Medida (Pol.)	Diâmetro nominal	Qtde. (caixa)
CG120a	1/2	15	300
CG120b	3/4	20	180
CG120c	1	25	120
CG120d	1.1/4	32	60
CG120e	1.1/2	40	45
CG120f	2	50	25
CG120g	2.1/2	65	15
CG120h	3	80	10
CG120i	4	100	4

Cotovelo 90° Fêmea/Fêmea

Tipo 90 de Classe BSP 150 libras

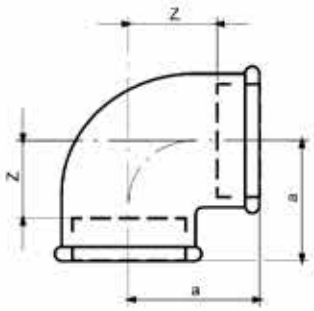

Código	Medida (Pol.)	Diâmetro nominal	Qtde. (caixa)
CG90a	1/4	8	500
CG90b	3/8	10	400
CG90c	1/2	15	300
CG90d	3/4	20	180
CG90e	1	25	100
CG90f	1.1/4	32	60
CG90g	1.1/2	40	45
CG90h	2	50	25
CG90i	2.1/2	65	15
CG90j	3	80	10
CG90k	4	100	4

CONEXÕES TIPO A - COTOVELOS

Cotovelo 90º Macho/Fêmea

Tipo 92 de Classe BSP 150 libras

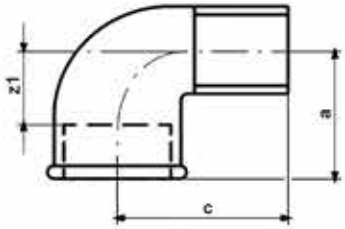

Código	Medida (Pol.)	Diâmetro nominal	Qtde. (caixa)
CG92a	1/2	15	300
CG92b	3/4	20	150
CG92c	1	25	100
CG92d	1.1/4	32	60
CG92e	1.1/2	40	40
CG92f	2	50	20
CG92g	2.1/2	65	12

Cotovelo 90º de Redução

Tipo 90R de Classe BSP 150 libras

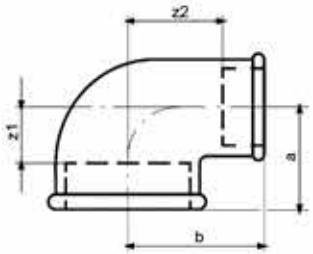

Código	Medida (Pol.)	Diâmetro nominal	Qtde. (caixa)
CG90Ra	3/4 x 1/2	20 x 15	200
CG90Rb	1 x 1/2	20 x 15	120
CG90Rc	1 x 3/4	25 x 20	200
CG90Rd	1.1/4 x 1/2	32 x 15	100
CG90Re	1.1/4 x 3/4	32 x 20	100
CG90Rf	1.1/4 x 1	32 x 25	100
CG90Rg	1.1/2 x 3/4	40 x 20	60
CG90Rh	1.1/2 x 1	40 x 25	60
CG90Ri	1.1/2 x 1.1/4	40 x 32	60
CG90Rj	2 x .11/2	50 x 40	35
CG90Rk	2.1/2 x 2	65 x 50	23

CONEXÕES TIPO B - TÊS

Tee 90º Fêmea/Fêmea/Fêmea
Tipo 130 de Classe BSP 150 libras

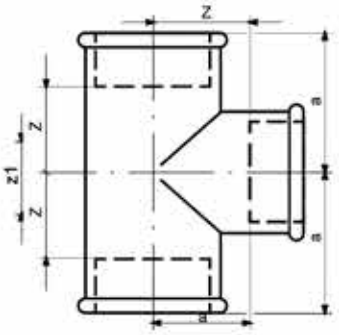

Código	Medida (Pol.)	Diâmetro nominal	Qtde. (caixa)
CG130a	1/4	8	240
CG130b	3/8	10	240
CG130c	1/2	15	180
CG130d	3/4	20	100
CG130e	1	25	60
CG130f	1.1/4	32	40
CG130g	1.1/2	40	30
CG130h	2	50	20
CG130i	2.1/2	65	10
CG130j	3	80	6
CG130k	4	100	3

Tee 90º Fêmea/Fêmea/Fêmea 45º
Tipo 165 de Classe BSP 150 libras

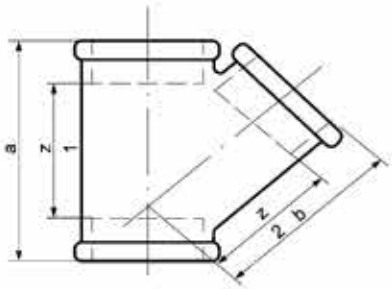

Código	Medida (Pol.)	Diâmetro nominal	Qtde. (caixa)
CG165a	1/2	15	170
CG165b	3/4	20	90
CG165c	1	25	50
CG165d	1.1/4	32	25
CG165e	1.1/2	40	20
CG165f	2	50	12
CG165g	2.1/2	65	8
CG165h	3	80	4
CG165i	4	100	2

CONEXÕES TIPO B - TÊS

Tee de Redução

Tipo 130 de Classe BSP 150 libras

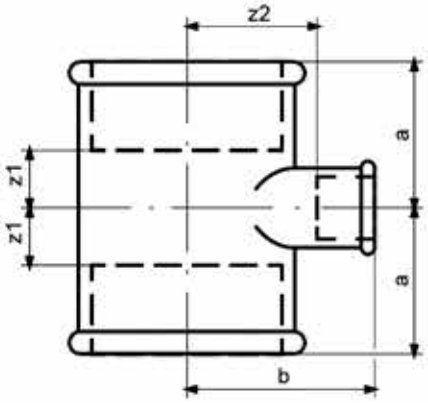

Código	Medida (Pol.)	Diâmetro nominal	Qtde. (caixa)
CG130Ra	1/2 X 1/4	15 x 8	240
CG130Rb	1/2 X 3/8	15 x 10	240
CG130Rc	3/4 X 3/8	20 x 10	100
CG130Rd	3/4 X 1/4	20 x 8	100
CG130Re	3/4 X 1/2	20 x 15	100
CG130Rf	1 X 1/2	25 x 15	80
CG130Rg	1 X 3/4	25 x 20	70
CG130Rh	1.1/4 X 1/2	32 x 15	50
CG130Ri	1.1/4 X 3/4	32 x 20	50
CG130Rj	1.1/4 X 1	32 x 25	45
CG130Rk	1.1/2 X 1/2	40 x 15	40
CG130Rl	1.1/2 X 3/4	40 x 20	40
CG130Rm	1.1/2 X 1	40 x 25	40
CG130Rn	1.1/2 X 1.1/4	40 x 32	30
CG130Ro	2 X 1/2	50 x 15	30
CG130Rp	2 X 3/4	50 x 20	30
CG130Rq	2 X 1	50 x 25	25
CG130Rr	2 X 1.1/4	50 x 32	20
CG130Rs	2 X 1.1/2	50 x 40	20
CG130Rt	2.1/2 X 1/2	65 x 15	20
CG130Ru	2.1/2 X 3/4	65 x 20	20
CG130Rv	2.1/2 X 1	65 x 25	15
CG130Rw	2.1/2 X 1.1/4	65 x 32	15
CG130Rx	2.1/2 X 1.1/2	65 x 40	15
CG130Ry	2.1/2 X 2	65 x 50	12
CG130Ral	3 x 1.1/4	80 x 32	12
CG130Rab	3 X 1.1/2	80 x 40	12
CG130Rac	3 X 2	80 x 50	12
CG130Rad	3 X 2.1/2	80 x 65	8
CG130Rah	4 X 1.1/2	100 x 40	4
CG130Rai	4 X 2	100 x 50	4
CG130Raj	4 X 2.1/2	100 x 65	4
CG130Rak	4 X 3	100 x 80	4

CONEXÕES TIPO F - FLANGES

Flange Sextavado

Tipo 321 de Classe BSP 150 libras

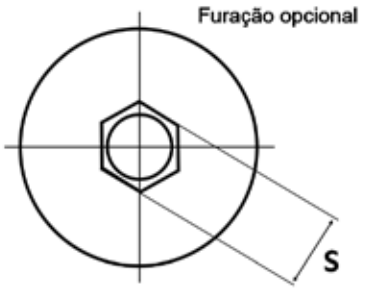

Código	Medida (Pol.)	Diâmetro nominal	Qtde. (caixa)
CG321a	1/2	15	170
CG321b	3/4	20	120
CG321c	1	25	90
CG321d	1.1/4	32	50
CG321e	1.1/2	40	45
CG321f	2	50	30
CG321g	2.1/2	65	20
CG321h	3	80	12
CG321i	4	100	8

CONEXÕES TIPO G - CURVA

Curva Fêmea/Fêmea 45°

Tipo 2 de Classe BSP 150 libras

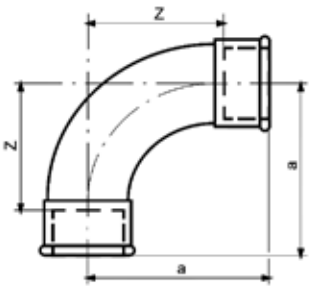

Código	Medida (Pol.)	Diâmetro nominal	Qtde. (caixa)
CG2a	1/2	15	150
CG2b	3/4	20	90
CG2c	1	25	50
CG2d	1.1/4	32	30
CG2e	1.1/2	40	20
CG2f	2	50	12
CG2g	2.1/2	65	4
CG2h	3	80	3
CG2i	4	100	1

CONEXÕES TIPO G - CURVA

Curva Macho/Fêmea 90º

Tipo 1 de Classe BSP 150 libras

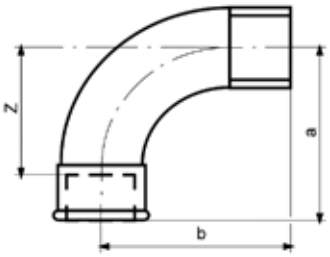

Código	Medida (Pol.)	Diâmetro nominal	Qtde. (caixa)
CG1a	1/2	15	200
CG1b	3/4	20	120
CG1c	1	25	60
CG1d	1.1/4	32	35
CG1e	1.1/2	40	25
CG1f	2	50	12
CG1g	2.1/2	65	4
CG1h	3	80	3
CG1i	4	100	2

Curva Macho/Macho 90º

Tipo 3 de Classe BSP 150 libras

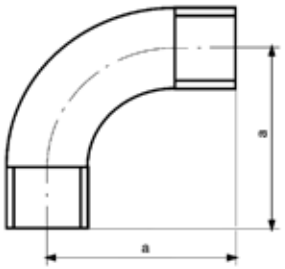

Código	Medida (Pol.)	Diâmetro nominal	Qtde. (caixa)
CG3a	1/2	15	150
CG3b	3/4	20	90
CG3c	1	25	50
CG3d	1.1/4	32	30
CG3e	1.1/2	40	20
CG3f	2	50	12
CG3g	2.1/2	65	4
CG3h	3	80	3
CG3i	4	100	1

CONEXÕES TIPO M - LUVAS

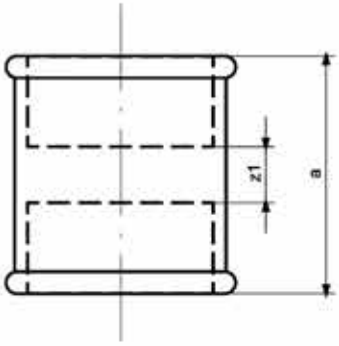

Luva Fêmea/Fêmea

Tipo 270 de Classe BSP 150 libras

Código	Medida (Pol.)	Diâmetro nominal	Qtde. (caixa)
CG270a	1/4	8	400
CG270b	3/8	10	400
CG270c	1/2	15	380
CG270d	3/4	20	250
CG270e	1	25	140
CG270f	1.1/4	32	100
CG270g	1.1/2	40	60
CG270h	2	50	40
CG270i	2.1/2	65	24
CG270j	3	80	15
CG270k	4	100	8

Luva de Redução Fêmea/Fêmea

Tipo 240 de Classe BSP 150 libras

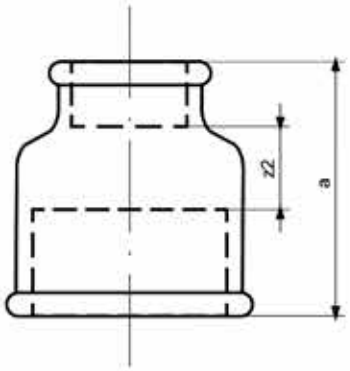

Código	Medida (Pol.)	Diâmetro nominal	Qtde. (caixa)
CG240a	1/2 X 1/4	15 x 8	250
CG240b	1/2 X 3/8	15 x 10	250
CG240c	3/8 X 1/4	10 x 8	250
CG240d	3/4 X 3/8	20 x 10	250
CG240e	3/4 X 1/4	20 x 8	250
CG240f	3/4 x 1/2	20 x 15	250
CG240g	1 x 1/2	25 x 15	160
CG240h	1 x 3/4	25 x 20	160
CG240i	1.1/4 x 1/2	32 x 15	120
CG240j	1.1/4 X 3/4	32 x 20	120
CG240k	1.1/4 x 1	32 x 25	100
CG240l	1.1/2 X 1/2	40 x 15	80
CG240m	1.1/2 X 3/4	40 x 20	80
CG240n	1.1/2 x 1	40 x 25	80
CG240o	1.1/2 X 1.1/4	40 x 32	70
CG240p	2 x 1/2	50 x 15	50
CG240q	2 X 3/4	50 x 20	50
CG240r	2 x 1	50 x 25	50
CG240s	2 x 1.1/4	50 x 32	40
CG240t	2 x 1.1/2	50 x 40	40
CG240u	2.1/2 x 1	65 x 25	30
CG240v	2.1/2 x 1.1/4	65 x 32	30
CG240w	2.1/2 x 1.1/2	65 x 40	30
CG240x	2.1/2 x 2	65 x 50	25
CG240y	3 X 1.1/2	80 x 40	25
CG240z	3 x 2	80 x 50	25
CG240ab	3 x 2.1/2	80 x 65	25
CG240ac	4 X 1.1/2	100 x 40	15
CG240ad	4 x 2	100 x 50	15
CG240ae	4 x 2.1/2	100 x 65	15
CG240af	4 x 3	100 x 80	15

CONEXÕES TIPO N - BUCHAS E NIPLES

Bucha de Redução Macho/Fêmea

Tipo 241 de Classe BSP 150 libras

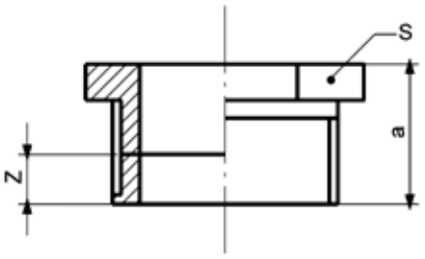

Código	Medida (Pol.)	Diâmetro nominal	Qtde. (caixa)
CG241a	3/8 X 1/4	10 x 8	450
CG241b	1/2 X 1/4	15 x 8	450
CG241c	1/2 X 3/8	15 x 10	450
CG241d	3/4 X 3/8	20 x 10	450
CG241e	3/4 X 1/4	20 x 8	450
CG241f	3/4 X 1/2	20 x 15	450
CG241g	1 X 1/2	25 x 15	300
CG241h	1 X 3/4	25 x 20	300
CG241i	1.1/4 X 1/2	32 x 15	200
CG241j	1.1/4 X 3/4	32 x 20	200
CG241k	1.1/4 X 1	32 x 25	200
CG241l	1.1/2 X 1/2	40 x 15	150
CG241m	1.1/2 X 3/4	40 x 20	150
CG241n	1.1/2 X 1	40 x 25	150
CG241o	1.1/2 X 1.1/4	40 x 32	150
CG241p	2 X 1/2	50 x 15	80
CG241q	2 X 3/4	50 x 20	80
CG241r	2 X 1	50 x 25	80
CG241s	2 X 1.1/4	50 x 32	80
CG241t	2 X 1.1/2	50 x 40	80
CG241u	2.1/2 X 1	65 x 25	45
CG241v	2.1/2 X 1.1/4	65 x 32	45
CG241w	2.1/2 X 1.1/2	65 x 40	45
CG241x	2.1/2 X 2	65 x 50	45
CG240ag	3 x 1	80 x 25	30
CG241af	3 x 1.1/4	80 x 32	30
CG241y	3 X 1.1/2	80 x 40	30
CG241z	3 X 2	80 x 50	30
CG241ab	3 X 2.1/2	80 x 65	30
CG241ag	4 X 1.1/2	100 x 40	18
CG241ac	4 X 2	100 x 50	18
CG241ad	4 X 2.1/2	100 x 65	18
CG241ae	4 X 3	100 x 80	18

CONEXÕES TIPO N - BUCHAS E NIPLES

Niples Duplos

Tipo 280 de Classe BSP 150 libras

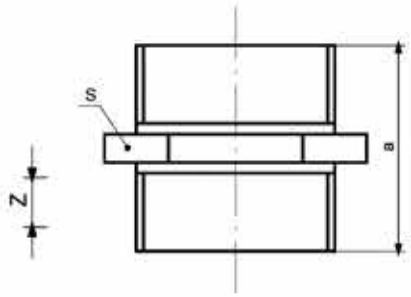

Código	Medida (Pol.)	Diâmetro nominal	Qtde. (caixa)
CG280a	1/4	8	500
CG280b	3/8	10	500
CG280c	1/2	15	420
CG280d	3/4	20	270
CG280e	1	25	150
CG280f	1.1/4	32	100
CG280g	1.1/2	40	70
CG280h	2	50	40
CG280i	2.1/2	65	20
CG280j	3	80	15
CG280k	4	100	10

Niples Duplos de Redução

Tipo 245 de Classe BSP 150 libras

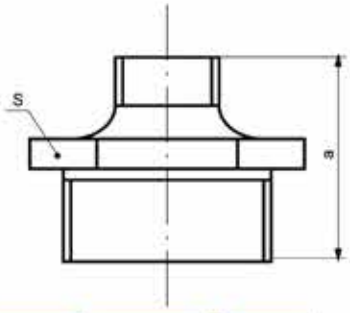

Código	Medida (Pol.)	Diâmetro nominal	Qtde. (caixa)
CG245a	3/4 x 1/2	20 x 15	320
CG245b	1 x 1/2	20 x 15	200
CG245c	1 x 3/4	25 x 20	200
CG245d	1.1/2 x 3/4	40 x 20	100
CG245e	2 x 1	50 x 25	50
CG245f	2 x 1.1/2	50 x 40	50
CG245g	1.1/4 x 1/2	32 x 15	110
CG245h	1.1/4 x 1	32 x 20	110
CG245i	1.1/4 x 4	32 x 25	110
CG245j	1.1/2 x 1/2	40 x 15	100
CG245k	1.1/2 x 1	40 x 25	100

Código	Medida (Pol.)	Diâmetro nominal	Qtde. (caixa)
CG245l	1.1/2 x 1.1/4	40 x 32	80
CG245m	2 x 1/2	50 x 15	50
CG245n	2 x 3/4	50 x 20	50
CG245o	2 x 1.1/2	50 x 32	50
CG245p	2.1/2 x 1	65 x 25	30
CG245q	3 x 2	80 x 50	20
CG245r	3 x 2.1/2	100 x 80	20
CG245s	4 x 3	100 x 80	14
CG245t	1/2 x 1/4	15 x 8	400
CG245u	1/2 x 3/8	15 x 8	400
CG245v	3/8 x 1/4	10 x 8	100

CONEXÕES TIPO T - TAMPÕES E BUJÕES

Bujão Macho (Plug)

Tipo 290 de Classe BSP 150 libras

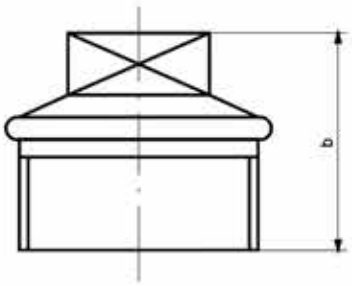

Código	Medida (Pol.)	Diâmetro nominal	Qtde. (caixa)
CG290a	1/4	8	900
CG290b	3/8	10	900
CG290c	1/2	15	800
CG290d	3/4	20	400
CG290e	1	25	250
CG290f	1.1/4	32	200
CG290g	1.1/2	40	150
CG290h	2	50	75
CG290i	2.1/2	65	40
CG290j	3	80	30
CG290k	4	100	18

Tampão Fêmea (Cap)

Tipo 301 de Classe BSP 150 libras

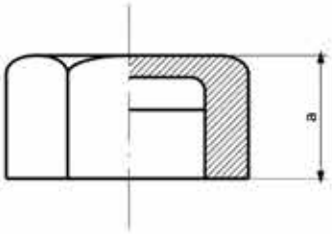

Código	Medida (Pol.)	Diâmetro nominal	Qtde. (caixa)
CG301a	1/4	8	600
CG301b	3/8	10	600
CG301c	1/2	15	500
CG301d	3/4	20	300
CG301e	1	25	250
CG301f	1.1/4	32	120
CG301g	1.1/2	40	100
CG301h	2	50	80
CG301i	2.1/2	65	40
CG301j	3	80	30
CG301k	4	100	15

CONEXÕES TIPO U - UNIÕES

Uniões de Assento Bronze - Fêmea/Fêmea

Tipo 342 de Classe BSP 150 libras

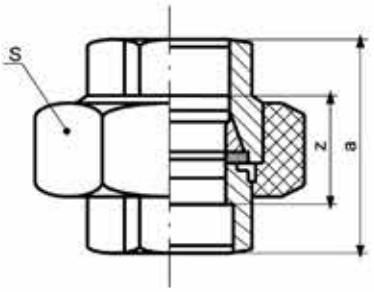

Código	Medida (Pol.)	Diâmetro nominal	Qtde. (caixa)
CG342a	1/4	8	300
CG342b	3/8	10	200
CG342c	1/2	15	150
CG342d	3/4	20	120
CG342e	1	25	70
CG342f	1.1/4	32	40
CG342g	1.1/2	40	35
CG342h	2	50	20
CG342i	2.1/2	65	15
CG342j	3	80	10
CG342k	4	100	4

Uniões de Assento Ferro - Fêmea/Fêmea

Tipo 340 de Classe BSP 150 libras

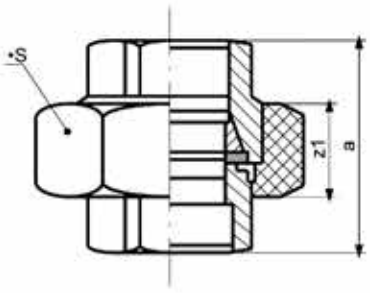

Código	Medida (Pol.)	Diâmetro nominal	Qtde. (caixa)
CG340a	1/4	8	300
CG340b	3/8	10	200
CG340c	1/2	15	150
CG340d	3/4	20	120
CG340e	1	25	70
CG340f	1.1/4	32	40
CG340g	1.1/2	40	35
CG340h	2	50	20
CG340i	2.1/2	65	15
CG340j	3	80	10
CG340k	4	100	4

REMADI
MATERIAIS HIDRÁULICOS

CONTATO

(011) 4174-6060

(011) 99869-4702

www.remadi.com.br

contato@remadi.com.br

Rua Sitha 452, Jardim Inamar,
Diadema-SP / CEP: 09981-070